KIT HYDRAULIQUE INTERCEP HDI 2550T2

2013→

Cet appareil nécessite une huile conforme aux caractéristiques suivantes :

Classe (ISO 4406)	20/18/15
Fluide	Huile minérale
Température	-10°C à +70°C

Rep.	Nbr.	Désignation	Rep.Cav.	Cs(Nm)
BF1	1	BLOC FORE		
1C1	1	HSP 3C10H350Z/M180	1	38
1C2	1	FR10-39ESP-0-N3289000	2	34
1C3	1	FD50-45-0-N-66	3	34
1C4	1	SV08-22-0-N-12DG	4	27; bob: 6,8
1C5	1	SV08-22-0-N-12DG	5	27; bob: 6,8
1C6	1	Bouchon 7/8-14 2000660	6	
1C7	1	HSP 3C08H190Z/M150	7	25
1C8	1	HSP 3C08H190Z/M150	8	25
1BO1	1	Bouchon WD1/8		
1BO2	2	Bouchon WD1/4		

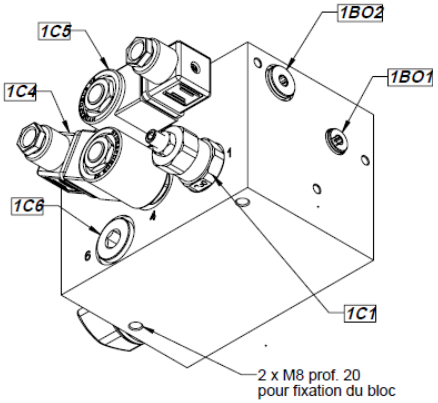

Les orifices P, U1 et U2 sont en 1/2" gaz cyl.
Les orifices T, T1 et T2 sont en 3/4" gaz cyl.

Les connecteurs représentés sur le plan ne sont pas livrés avec le bloc.

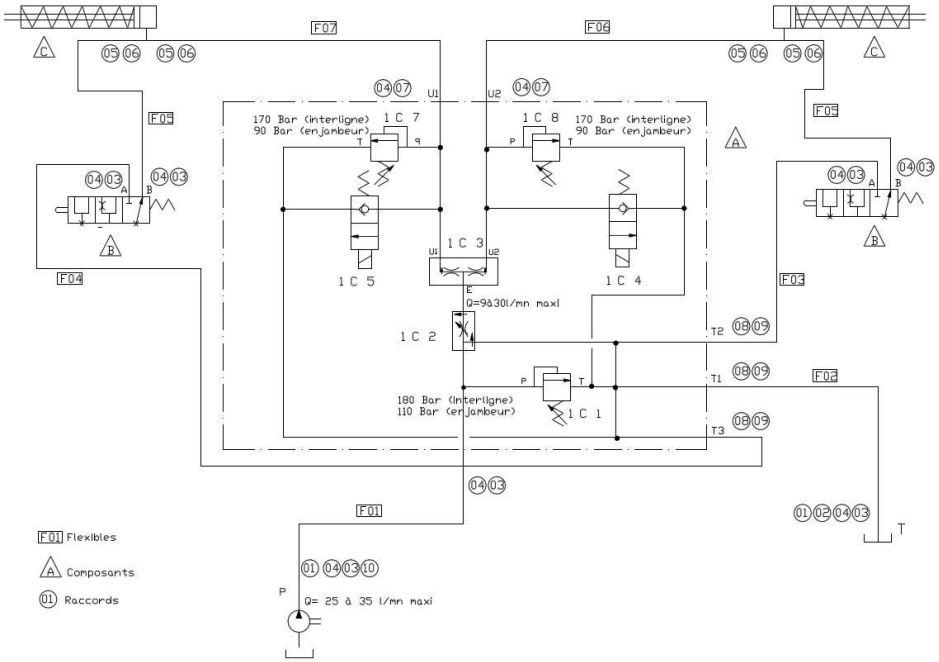

NTTS0014

NOMENCLATURE

Rep.	Qté	Code TECNOMA	Référence	Désignation
A	1	2207244	A2-0007	Bloc interceps sans tranche DE
B	2	2207245	IN029502	Distributeur intercep HDI 1450S
C	2	2207246	IN026400	Vérin SE intercep HDI 1450S
-	-	------	--------	----------
1	2	2207247	129532	Coupleur male 1/2
2	1	2207248	3472	Bouchon male
3	2	2206433ou 2207109?	A61*UM*02C*12B*2	Union male 17G 1/2 gaz cyl NU
4	5	2207110	888	Bague BS 21 (1/2)
5	8	2207112	A61*UM*01C*11B*2	Union male 13G 3/8 gaz cyl NU
6	8	2207106	887	Bague BS 17 (3/8)
7	2	2207249	A61*UM*01C*12B*2	Union male 13G 1/2 gaz cyl NU
8	2	2207250	3870	Bague BS 27 (3/4)
9	2	2207251	A61*UM*02C*14B*2	Union male 17G 3/4 gaz cyl NU
10	1	2207252	820	Bouchon coupleur male 1/2
-	-	------	---------	----------
F1	1			Flex ½ L2500 17D-17D
F2	1			Flex 5/8 L3000 17D-17D
F3	1			Flex ½ L3400 17 90°-13D
F4	1			Flex ½ L3500 17 90°-13D
F5	1			Flex 3/8 L310 13D-13D
F6	1			Flex ½ L2900 13D-13D
F7	1			Flex ½ L3000 13D-13D
-				
-				
-				
-				
-				
-				
-				
-				
-				
-				
-				
-				
-				
-				
-				
-				
-				
-				
-				
-				
-				
-				
-				
-				
-				
-				
-				
-				
-				

REF PL: 99029034 ind. A

Date: 24/03/2014

Ferrand
+33 4 68 47 77 90
ferrand-sas@orange.fr
FERRAND, ZI Carrefour de BEZONS
11620 VILLEMOUSTAUSSOU